MODELL

SDI

BESTELLCODE

- Lose / Nicht montiert: **A0055150019**

PRODUKT-TYP

- Schnittstellenkarte für die Bedienung von bis zu 4 Gebläsekonvektoren über einen einzigen Ventilclima-Thermostat.
- Installation auf Führung Din (6 Module): - am Gebläsekonvektor
  - in einem Schaltschrank;
- Einspeisung: - 230 Vac 50 Hz

PRODUKTBESCHREIBUNG

Relaiskarte für die Steuerung von 4 Ventilatoren über eine einzige Bedienung/einen einzigen Thermostat.
1 Stromeingang Ventilatoren 230 Vac/50 Hz;
1 Eingang Min./Med./Max. Drehzahl für Steuerung/Thermostat 230 Vac/50 Hz;
4 Eingänge Min./Med./Max. Drehzahl für Ventilatorsteuerung 230 Vac/50 Hz.

ANWENDUNGEN

Bedienung für 4- oder 2-Leiter-Gebläsekonvektor in Räumlichkeiten, in denen eine einzige Bedienung/ein einziger Thermostat gewünscht ist.

FUNKTIONSWEISE

Die von der Bedienung/Thermostat kommenden Eingangssignale Min./Med./Max. steuern jeweils ein Relais, das wiederum den einzelnen an den Ventilator gebundenen Drehzahlstufen Spannung zuführt.

ZUBEHÖRTEILE

BESTELLCODE

- Nicht vorgesehen

ÄUSSERE OPTIK UND ABMESSUNGEN

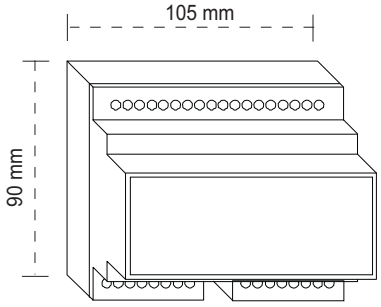

ventilclima®
Apparecchi per la Climatizzazione

TECHNISCHE DATEN

Einspeisung:	230 Vac ± 10 % 50 Hz
Kontaktreichweite:	3 A @ 250 Vac
Behälter: Material:	Technopolymer der Klasse V0
Abmessungen:	105 x 90 x 70 mm (L x H x T)

SCHALTPLÄNE

INNEN

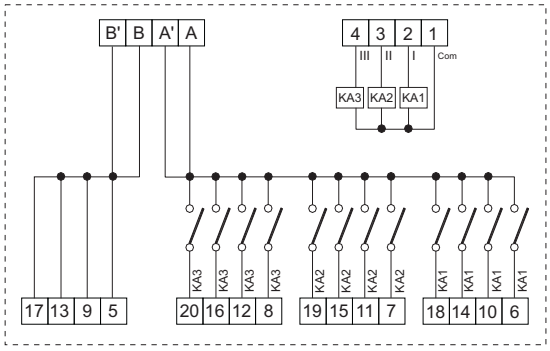

ANWENDUNGSBEISPIEL

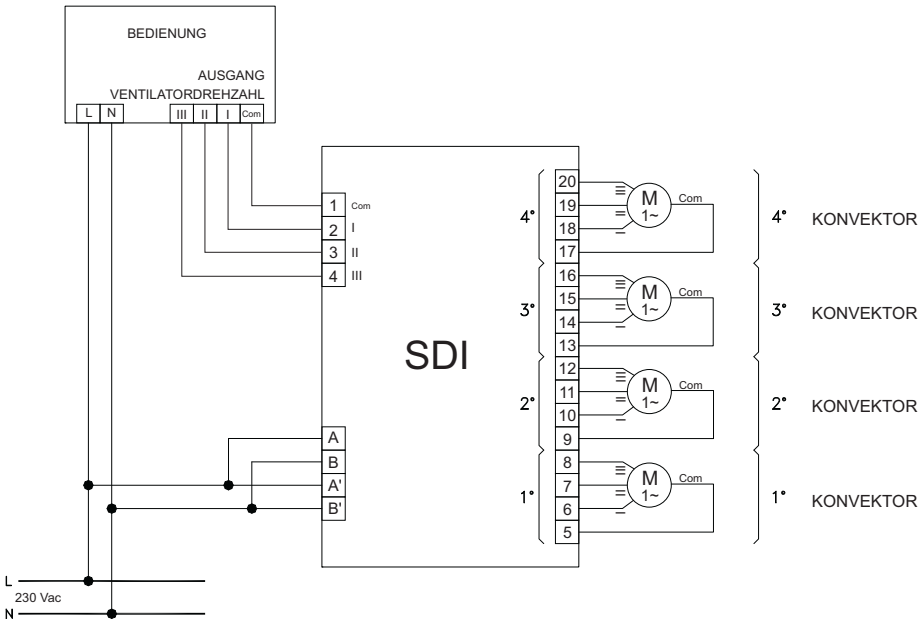

PRODUKTKOMPATIBILITÄT

VCE VB SLIM VTE UTC UTV VEMA CSVN HCVN